SQUARE 60B

Art. 8007/B - 60 x 51 - 20 Kg - 4 L.

Lavabo da appoggio o sospeso, predisposto per rubinetteria monoforo

Lay-on or wall-mounted washbasin, configured for single-hole tap set

Lavabo à poser ou suspendu, conçu pour robinetterie monotrou

Aufsatz-oder Hängewaschbecken, ausgelegt für 1-Loch-Armatur

Lavabo de apoyo o suspendido con predisposición para griferia monoforo

Раковина умывальника накладная или подвесная с одним отверстием под смеситель

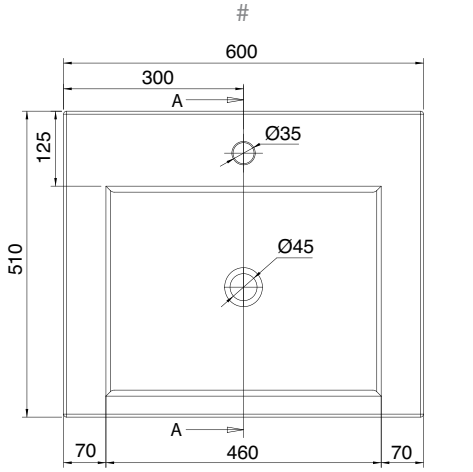

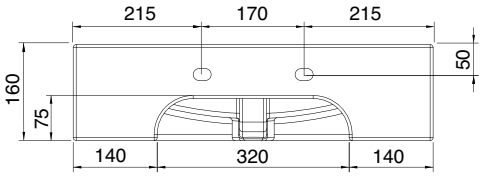

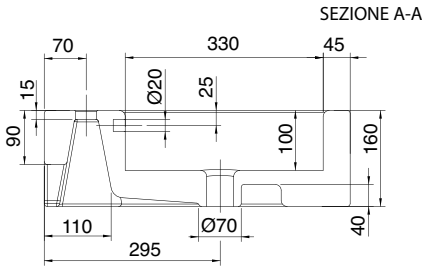

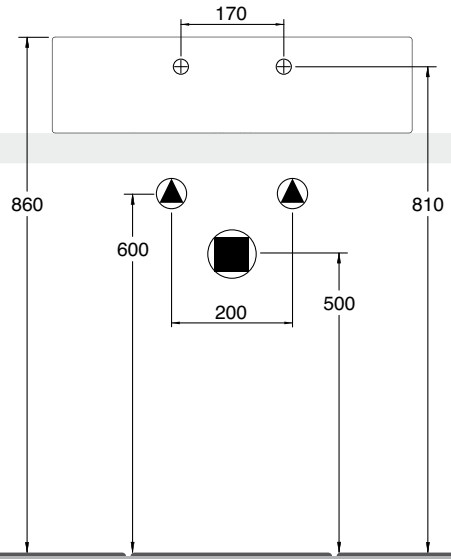

Tolleranza dimensioni ± 5%

Dimension tolerance ± 5%

LATO NON SMALTATO - NOT GLAZED SIDE - FACE NON ÉMAILLÉE - NICHT EMAILLIERTE SEITE - CANTO NO ESMALTADO - НЕЭМАЛИРОВАННАЯ СТОРОНА